A-A (1 : 2,5)

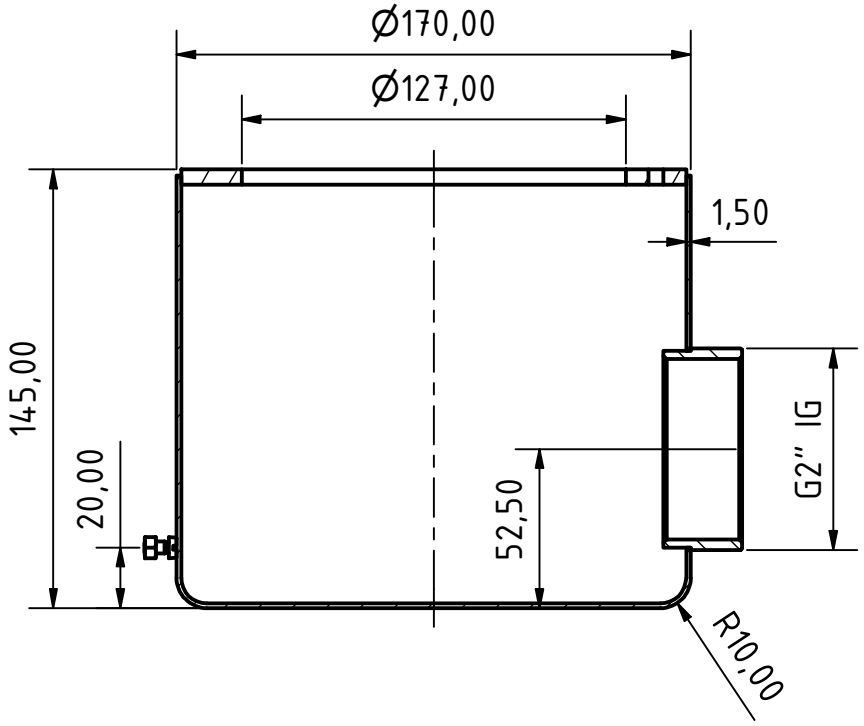

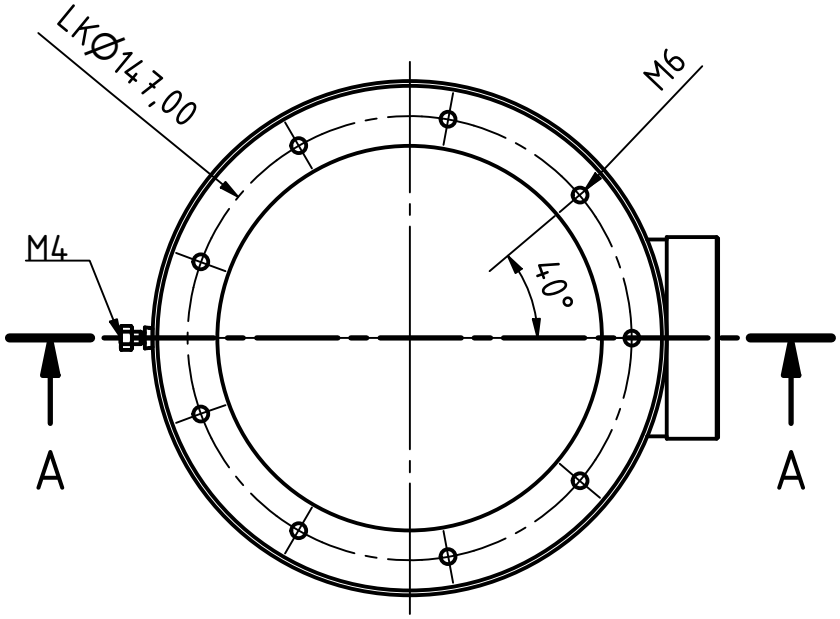

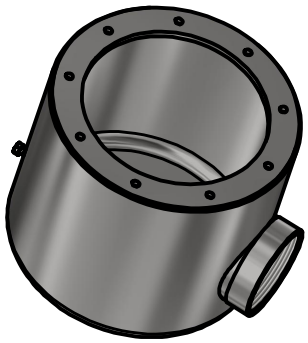

EEM GmbH Möslstraße 19 85445 Oberding	Allgemeintoleranz nach ISO 2768-mk	Maßstab: 1:2,5	V4A 1.4404

	Datum	Name
Gezeich	03.06.2025	DzemalCamdzic
Kontroll		
Norm		

Bodenablauf EB 130

EEM EDELSTAHL

Art-Nr: 30003130

1

A4

Status	Änderungen	Datum	Name